記号	寸法
φA	8.20 +0 −0.2
φB	5.30 +0 −0.2
φC	4.35 +0.2 −0
D	7.0 +0 −0.2
E1	0.45 +0.05 −0.1
E2	0.35 +0.05 −0.1
F1	0.7 +0 −0.15
F2	0.35 +0.15 −0
G	0.8 +0 −0.15
M1	0.7
M2	0.6
P1	8.82±0.1
P2	2.52±0.05
Q	10.4 +0 −0.25
R1	0.15 −0
R2	0.4 max
R3	0.8
R4	0.15 −0
R5	0.3
S	6.8 +0.25 −0
U	4.5±0.2
W	4.3 +0 −0.2
φX	0.5±0.05
R6	0.2 max
R7	0.3
T	7.5±0.1

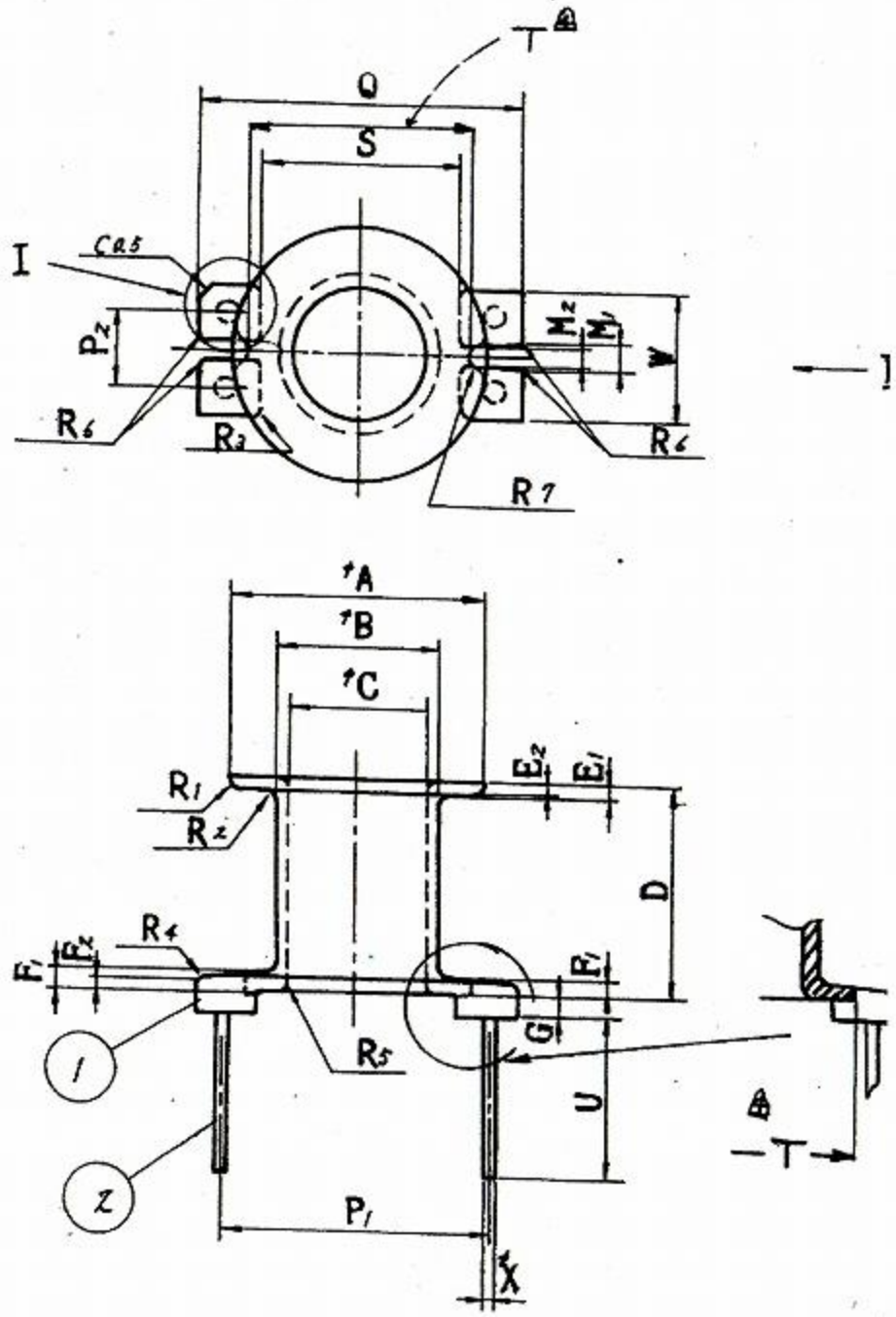

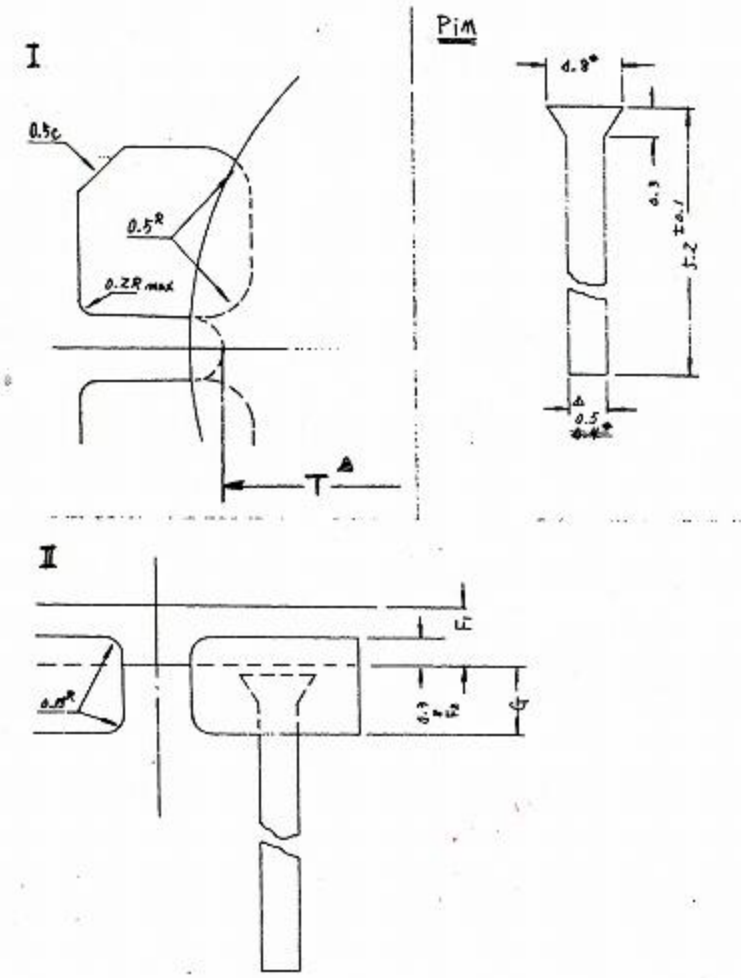

NO	PARTS NAME	PIECES	MATERIAL	SIZE	REMARKS
①	ボビン	1個	フェノール樹脂	PM9630JT	住友ベークライト(株)
②	端子	4本	硬銅線	0.5φ	
③	メッキ		Sn-CU(鉛フリー)		

DATE	NAME	MODIFICATION

DRAWING No. 105037

NAME BQ9/10-714PFR