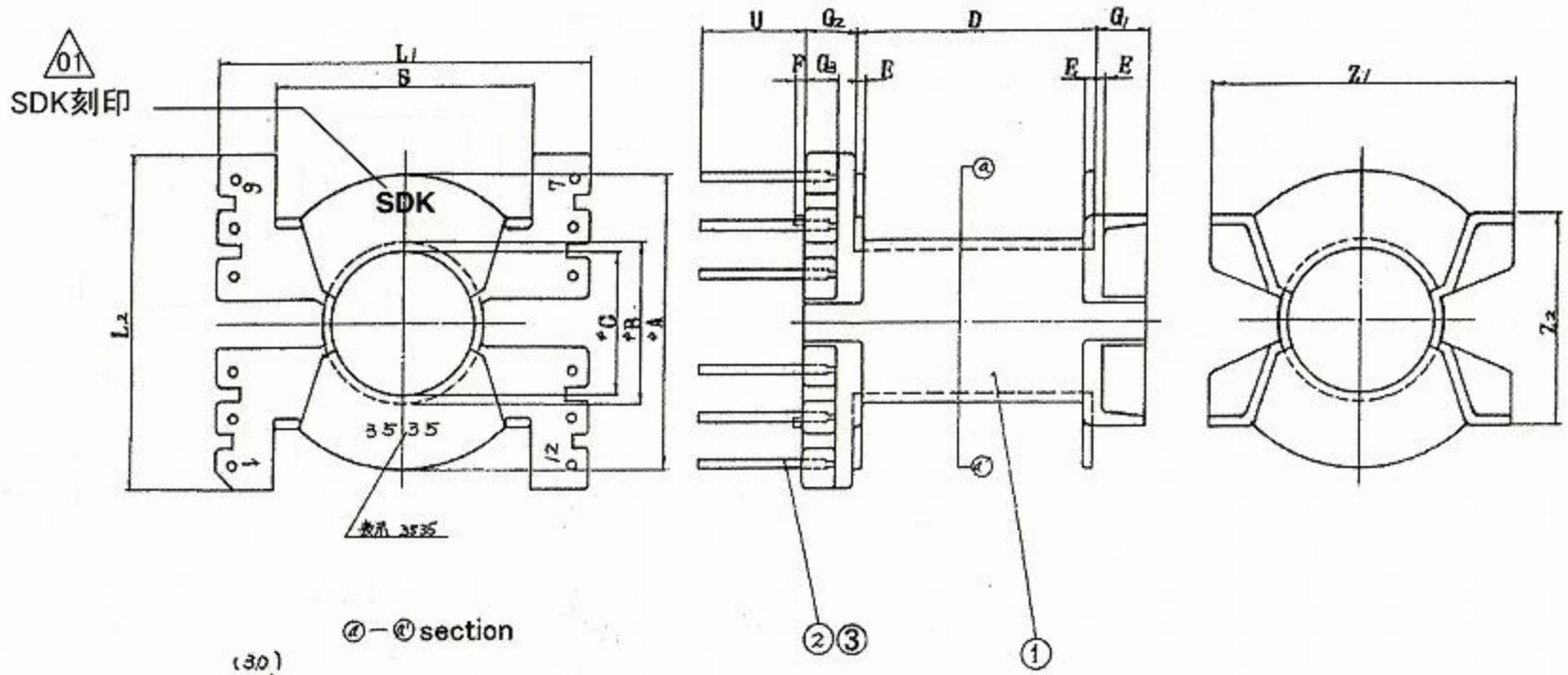

ⓐ－ⓐ section

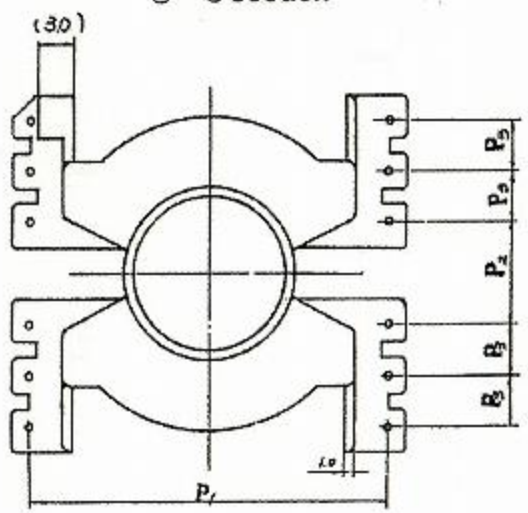

記号	寸法(mm)
A	31.1±0.25
B	16.9±0.15
C	14.9±0.15
D	24.45±0.25
E	(1.0)
F	(1.0)
G1	(5.8)
G2	(5.5)
G3	(3.5)
L1	(39.0)
L2	(35.0)
S	(26.85)
U	(11.0)
Z1	(31.1)
Z2	(22.4)
P1	(35.56)
P2	(10.16)
P3	(5.08)

構成部品	①ﾎﾞﾋﾞﾝ	ポリフェニレン サルファイド樹脂	名称	BPQ35/35-0112DSFR		
	②端子	リン青銅線(φ0.8)	図番	SDK-DS-042		
	③メッキ	Sn(鉛フリー)	日付	2011/7/11	Rev	01