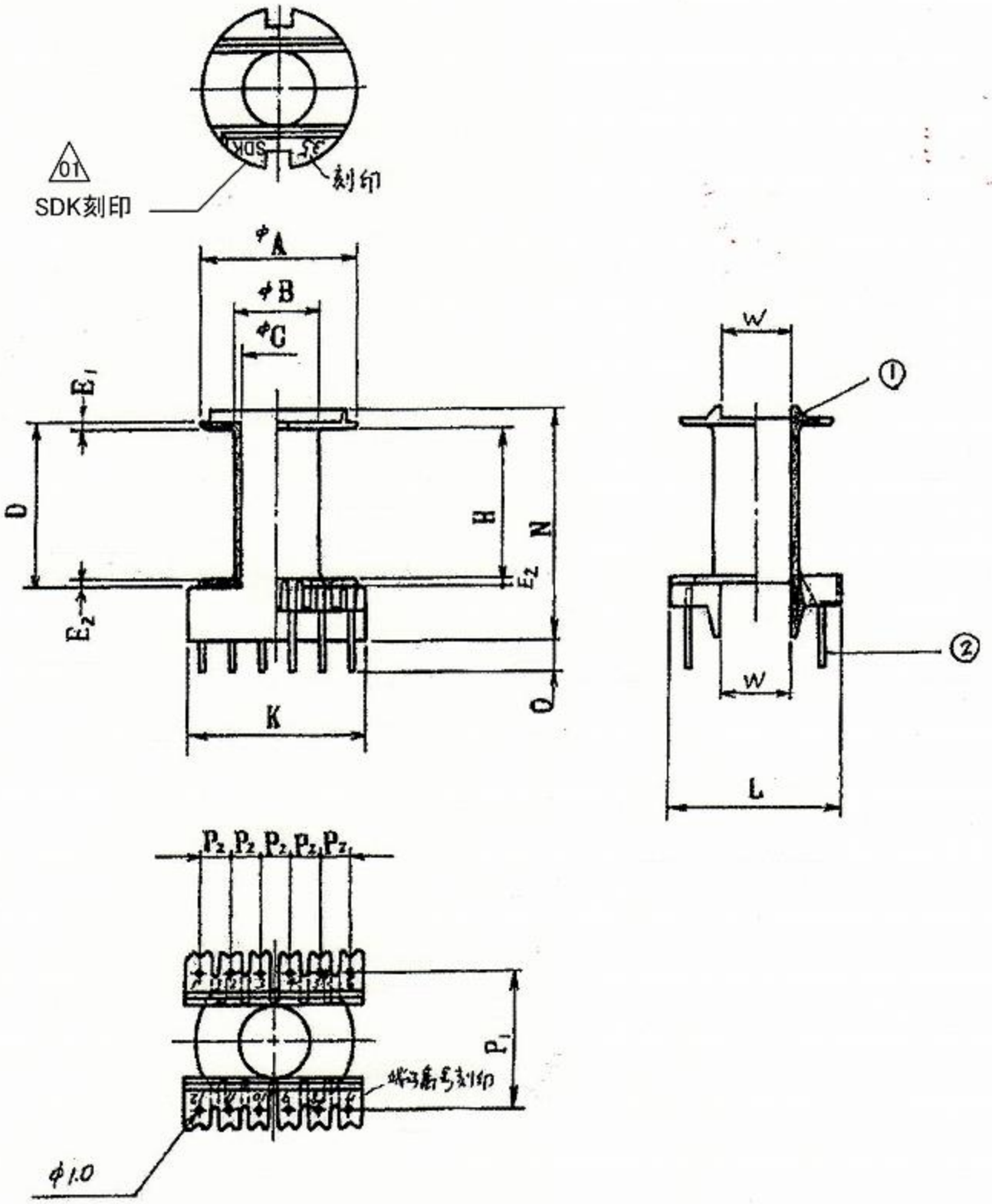

記号	寸法(mm)
A	25.5+0.05,-0.25
B	13.65+0.15,-0.05
C	11.6+0.15,-0.05
D	28.6+0.05,-0.25
E1	(1.2)
E2	(1.2)
K	(30.0)
L	(28.5)
N	(39.3)
O	(5.5)
P1	(22.5)
P2	(5.0)
H	(26.1)
W	(11.77)

構成部品	①ボビン	フェノール樹脂	名称	BEER35-1112CPFR		
	②端子	CP線(φ1.0)	図番	SDK-DS-005		
	メッキ	Sn(鉛フリー)	日付	2011/7/11	Rev	01