仕様

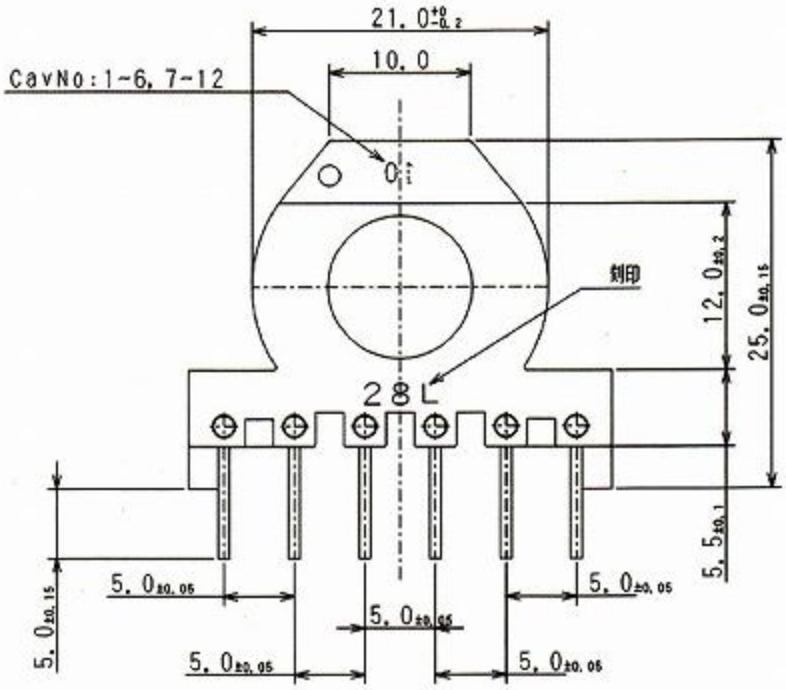

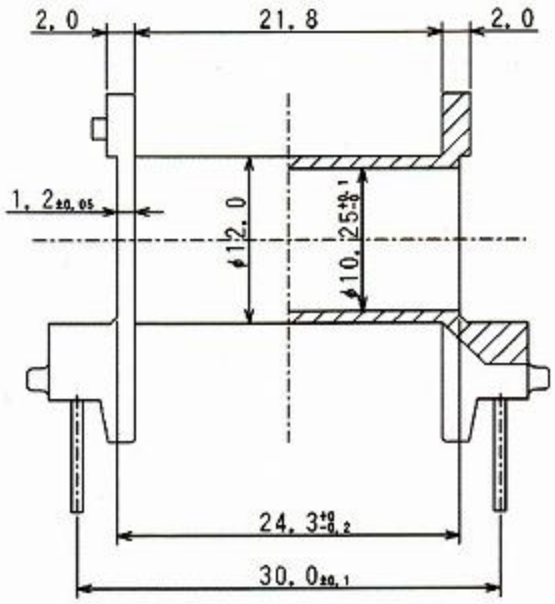

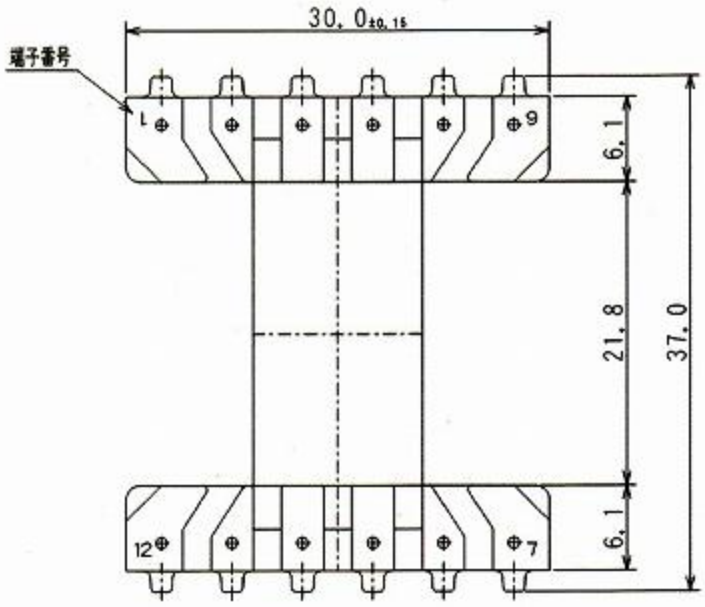

注：1．端子の埋め込み強度引抜力2．5Kg以上
2．そり、歪みのないこと

樹脂　フェノール樹脂（PM9750JB：住友ベークライト）

端子ピン　E－HCP－NP0．8ハイ

端子本数　12本

	図面名：NAME OF DRAWING	図番：DRAWING No.
	BOBBIN BEER28L-1112CPHFR	SZ－009